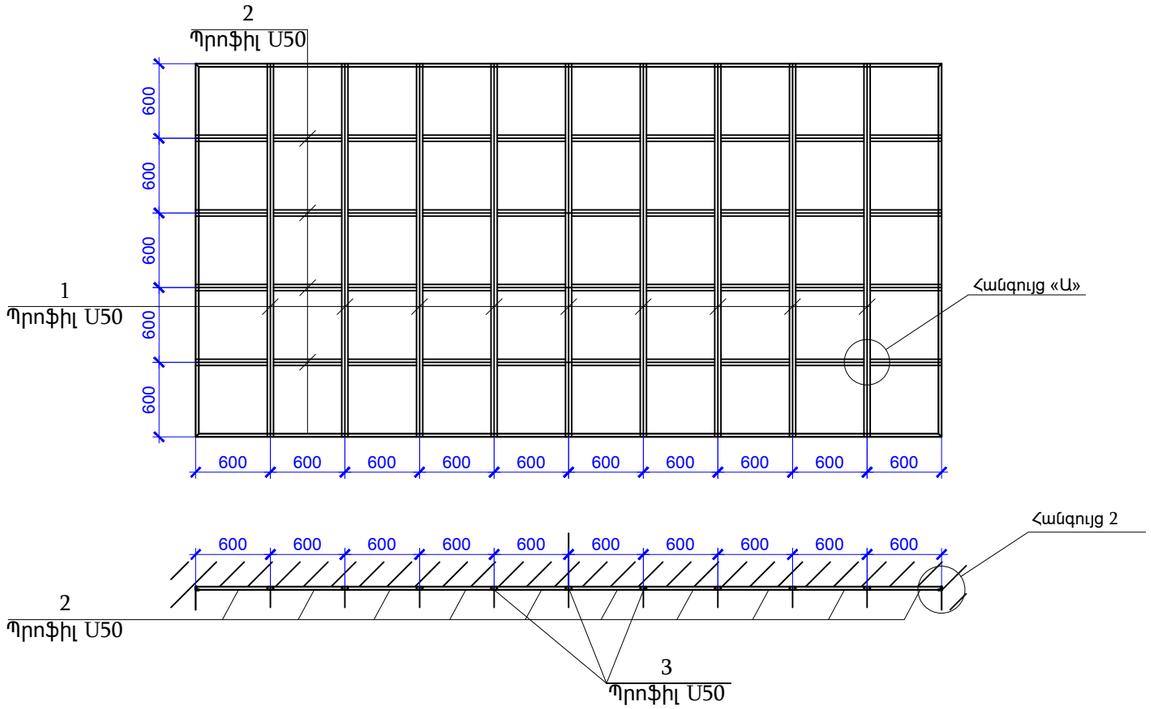


Հանգույց «Ա»

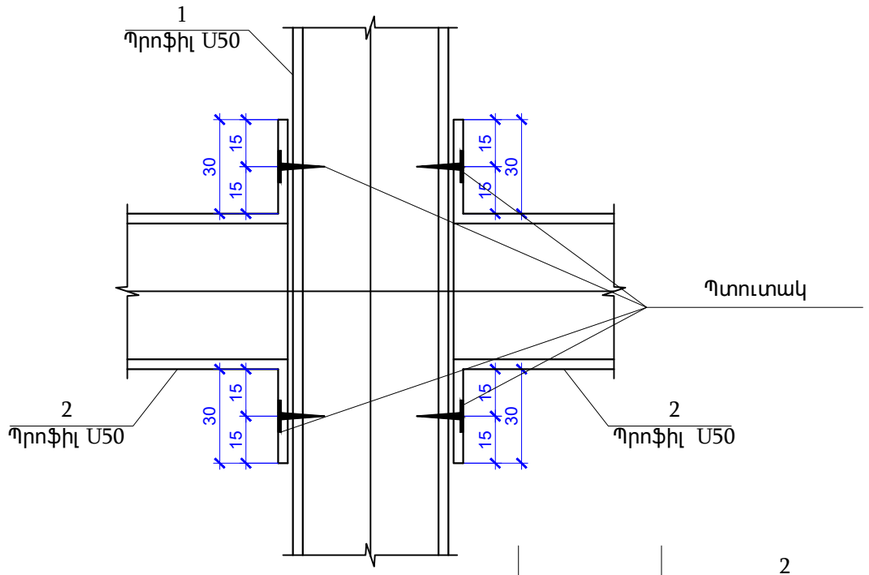


Հանգույց «2»

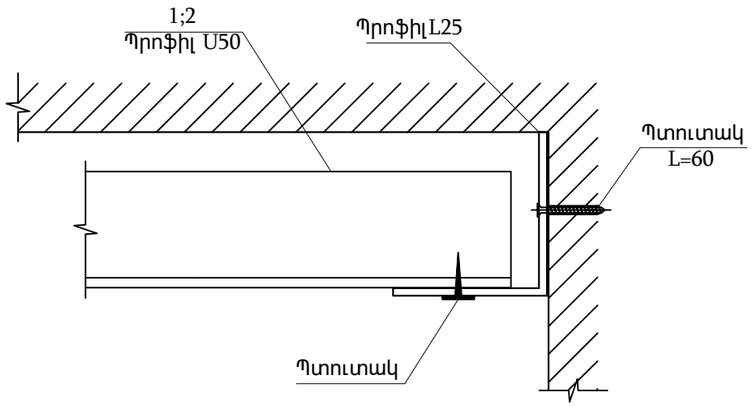


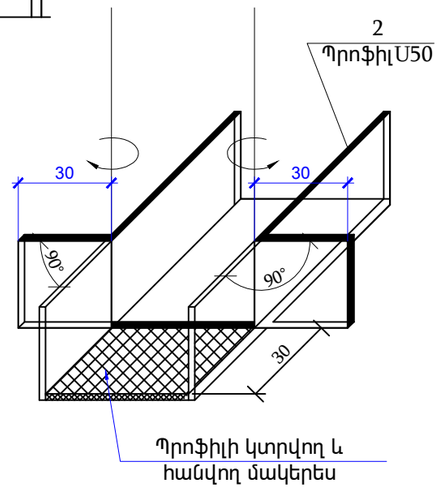


Առաստաղից ամրացման սխեմա

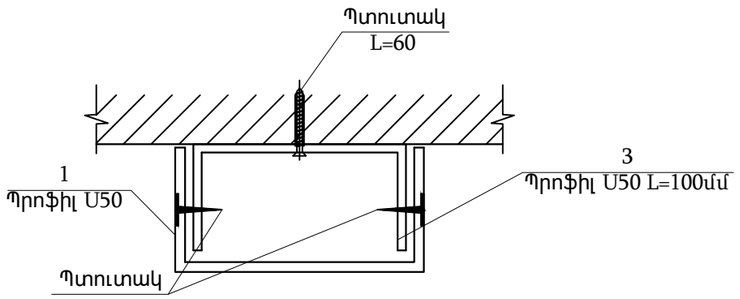


ԾԱՆՈԹՈՒԹՈՒՅՈՒՆ

1. Սխեման կիրառել գիպսաստվարաթղթե և «Արմսթրոնգ» տիպի կախովի առաստաղների համար
2. Գիպսաստվարաթուղթը և Արմսթրոնգ» տիպի կախովի առաստաղի սալիկները ամրացնել ինքնապարուրակվող պտուտակներով

| | | | | | | |
|---|---|---|---|---|---|---|
| ԾՐԱԳՐԻ ԱՌԱՋԱԴՐԱՆՔ՝ TGQ-01 | | | | ԳԵՂԱՐՔՈՒՆԻՔԻ ՄԱՐԶԻ ԾԱԿՔԱՐ ԳՅՈՒՂԻ ՄԱՆԿԱՊԱՐՏԵԶԻ ՎԵՐԱԿԱՌՈՒՑՈՒՄ | | |
| | | | | ՃԱՐՏԱՐԱՊԵՏԱԿԱՆ ԼՈՒԾՈՒՄՆԵՐ | ՓՈՒԼ | ԹԵՐԹ | ԹԵՐԹԵՐ |
| | | | | | ԱՆ | ՃԼ-27 | 39 |
| ՆԱԽԱԳԾ. | Տ. ԱՂԱՍԱՐՅԱՆ | | | | | | |
| ՆԱԽԱԳԾ. | Թ. ՀՄԱՅԱԿՅԱՆ | | | ԿԱԽՈՎԻ ԱՌԱՍՏԱՂԻ ԱՄՐԱՑՄԱՆ ՍԽԵՄԱ | ԻՆԺԻՆԵՐԻՆԳ ԷՎՐՈՍ ՍՊԸ ENGINEERING EVROS LLC | | |
| ՆԳՃ | Հ. ՂՈՒԿԱՍՅԱՆ | | | | | | |
| ՊԱՇՏՈՆ | ԱԶԳԱՆՈՒՆ | ՍՏՈՐԱԳՐ. | | | | | |